FABRICANT FRANÇAIS

NOTICE DE POSE

PORTILLON
PORTAIL

PORTAIL PROFESSIONNEL COULISSANT MANUEL

PORTAIL COULISSANT PROFESSIONNEL MANUEL ou MOTORISABLE

Passage de 3 à 10m

PRÊT À POSER

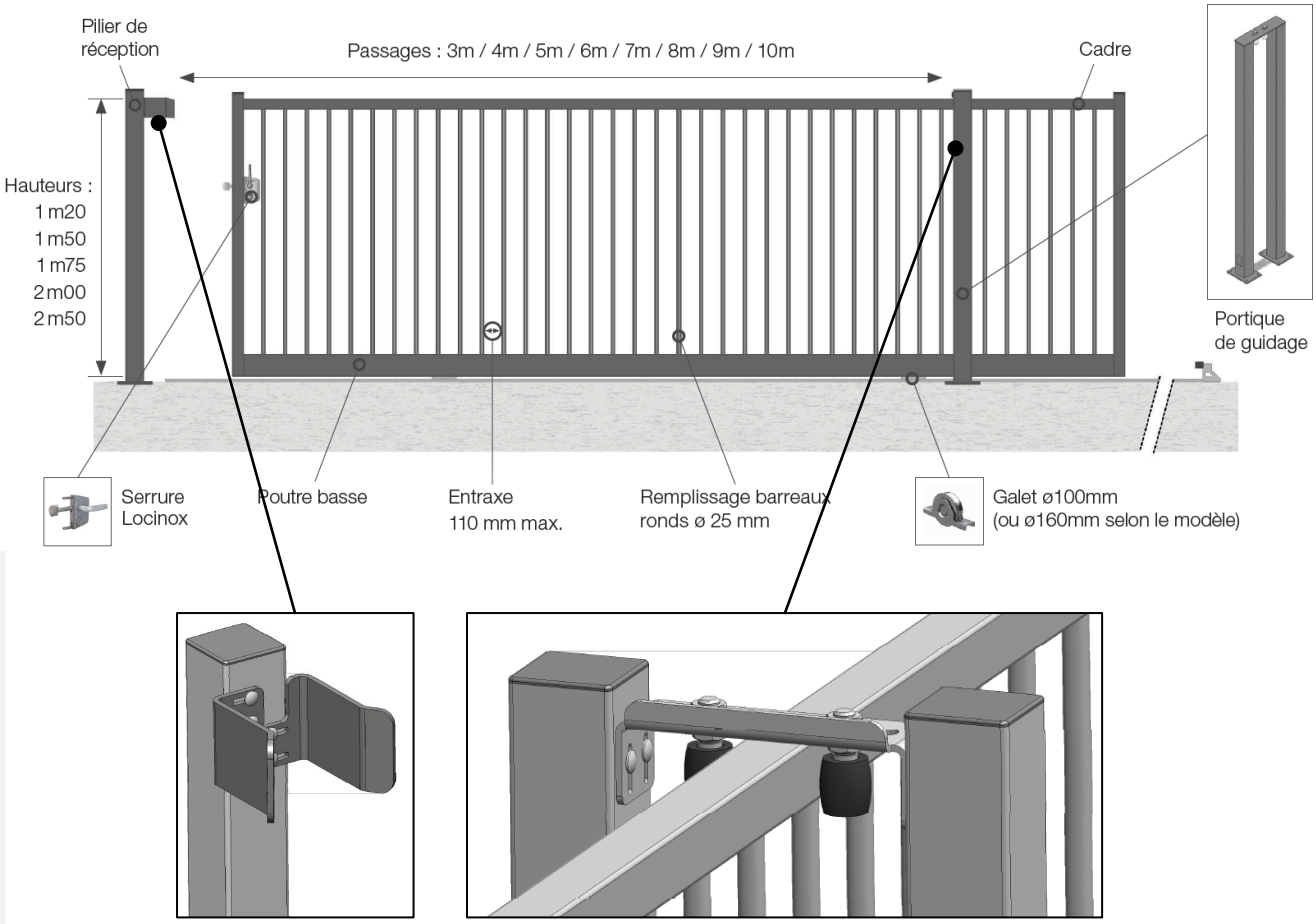

Table des Matières

Introduction.....3

Garanties.....4

1. Dimensions des passages.....5
2. Préparation à la pose – Matériel.....5
3. Préparation de la longrine béton.....6
4. Pose du portail.....6
5. Pose du Portique de guidage.....7
6. Mise en place du vantail.....8
7. Portique de guidage – Réglages.....8
8. Pose du pilier de réception.....9
9. Pilier de réception – Réglages.....9
10. Pose de la butée arrière au sol.....10

Entretien et maintenance.....11

DOP.....12

Préambule

Nous vous remercions pour votre confiance et l'achat de ce portail Clotex ! Vous trouverez dans cette notice toutes les informations nécessaires à son installation, utilisation et entretien. Nous vous invitons à respecter les consignes indiquées dans cette notice afin d'assurer la sécurité des utilisateurs et de garantir la durabilité du portail.

Recommandations

- Le portail doit être installé par un **technicien compétent**, formé pour la pose et la mise en route de portails motorisés.
- L'intégration de ce portail dans le site ne doit pas engendrer de **situation dangereuse**.
- Le **raccordement au réseau électrique (mise en place de la motorisation non fournie)** doit être réalisé par un technicien qualifié conformément à la réglementation en vigueur.

Respect de la norme et consignes de sécurité

Ce portail Clotex respecte la norme NF 12 635 (notice) et CE 13241-1 (portail)
- Accessoires de sécurité conformes aux directives
- Testé en usine avant livraison (manœuvre manuelle)

Un marquage CE sur le vantail atteste donc sa conformité.
Une déclaration de performances est disponible : le DOP.

Consignes de sécurité
- Lire et respecter cette notice de montage (installation et maintenance).
- Pour garantir la sécurité des usagers et prévenir les accidents, suivre scrupuleusement les consignes de cette notice.
- Clotex ne peut prévoir toutes les sources de danger et les manipulations non adaptées au fonctionnement du portail.
- Bien respecter les consignes de maintenance (voir page 11).
- Ne pas manipuler le portail par grand vent.
- Toute modification de l'installation sans validation préalable, annule la Garantie constructeur.
- Pour les lieux de travail et les établissements recevant du public (ERP) signaler au sol la zone de manœuvre sur toute l'aire de débattement + 20cm de part et d'autre du vantail en réalisant des bandes inclinées de couleur jaune et noir conformes à l'arrêté du 21 Décembre 1993. Cette signalisation est également recommandée pour les lieux d'habitation.
- N'hésitez pas à contacter votre référent Clotex pour plus d'informations.

Protection du bord arrière par des distances de sécurité :
Respecter les indications de ces 2 schémas :

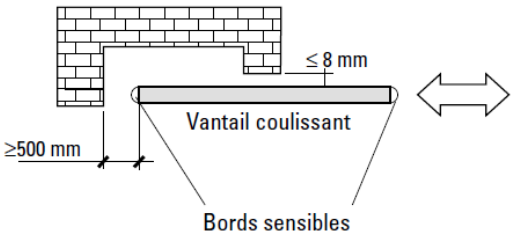

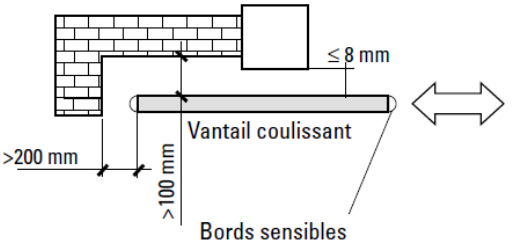

Recommandation pour la manutention

Le portail est livré pré-assemblé par camion grue. Si ce n'était pas le cas, prévoir un matériel de manutention adéquat pour soulever la charge (voir tableau ci-dessous).

	Longueurs de passage							
Hauteurs	**3 m**	**4 m**	**5 m**	**6 m**	**7 m**	**8 m**	**9 m**	**10 m**
1,20 m	88	106	123	144	161	179	246	274
1,50 m	102	121	140	162	182	207	272	302
1,75 m	113	133	154	178	199	220	293	325
2 m	124	146	168	194	216	239	314	349
2,5 m				226	251	276	357	395

Masses des portails en kg, selon passages

Garantie

Les portails Clotex répondent à 3 critères de garanties :

1. Garantie à la **corrosion**

Selon les zones d'exposition

			RURALE	URBAINE ET INDUSTRIELLE		MARINE OU INDUSTRIELLE AGRESSIVE		MIXTE (marine et industrielle)
			non polluée	normale modérée	sévère	1 à 3 km	< 1 km	
Gamme	**Produit**	**Nature du revêtement**	**C2***	**C3***	**C4***	**C5***		**C4*+C5***
PORTILLON / **PORTAIL**	**GAMME EXECUTIVE**							
	EXECUTIVE	Acier Sendzimir® + plastification	TENUE TEINTE ANTI-CORROSION GARANTIE 5 ANS	TENUE TEINTE ANTI-CORROSION GARANTIE 5 ANS	TENUE TEINTE ANTI-CORROSION GARANTIE 2 ANS			
	GAMME PROFESSIONNEL							
	PROFESSIONNEL	Acier Sendzimir® + plastification	TENUE TEINTE ANTI-CORROSION GARANTIE 10 ANS	TENUE TEINTE ANTI-CORROSION GARANTIE 10 ANS	TENUE TEINTE ANTI-CORROSION GARANTIE 2 ANS / ULTRA PROTECT GARANTIE 5 ANS	ULTRA PROTECT GARANTIE 5 ANS		
	GAMME INDUSTRIEL							
	INDUSTRIEL	Acier Sendzimir® + plastification	TENUE TEINTE ANTI-CORROSION GARANTIE 10 ANS	TENUE TEINTE ANTI-CORROSION GARANTIE 10 ANS	TENUE TEINTE ANTI-CORROSION GARANTIE 5 ANS / ULTRA PROTECT GARANTIE 10 ANS	ULTRA PROTECT GARANTIE 5 ANS	ULTRA PROTECT GARANTIE 5 ANS	ULTRA PROTECT GARANTIE 5 ANS

2. Garantie **motorisation & pièces électriques**

Gamme	Produit	Garantie	Conditions
PORTAIL / **MOTORISÉ**	**GAMMES PROFESSIONNEL / INDUSTRIEL**		
	MOTORISATION CARTE ELECTRONIQUE ORGANES DE SECURITE	ELECTRONIQUE GARANTIE 2 ANS	La garantie s'applique sous réserve de contrôle du produit défectueux une fois reçu par nos services suite à l'échange.

3. Garantie **mécanique**
   - Soudures et assemblages : garantie de 10 ans dans le cadre d'une utilisation conforme à la notice de pose.
   - Accessoires de ferronnerie, serrures, gonds, galets etc… : garantie 1 an

La garantie prend effet à la date de la facture.

1 – Dimensions des passages

Largeur Commerciale	3 m	4 m	5 m	6 m	7 m	8 m	9 m	10 m
Passage Utile (mm)	3000	4000	5000	6000	7000	8000	9000	10000
Refoulement (mm)	3700	4640	5580	6660	7610	8550	9650	10670
Longueur Hors Tout Vantail (Béton) (mm)	3605	4550	5495	6575	7520	8465	9585	10800

Vous recevez votre portail sur un camion plateau et une palette, comprenant :
- 1 portique de guidage, sur platine et prémonté.
- 1 pilier de réception, sur platine, joues de réception avant montées.
- 1 butée de réception arrière à visser.
- Le rail au sol, à spitter sur la longrine.

Si le vantail est fourni avec les options Crémaillère ou lisse dentée, celles-ci sont prémontées en usine.
L'option Serrure à clavier sera à monter, elle sera fournie dans son carton, sur la palette des portiques.

2 – Préparation à la pose et matériel

- Outils nécessaires – réalisation massifs béton

Bétonnière

Brouette / Seau

Auge

Pelle Pioche

Béton

Chainage / Fer à Béton / Camion toupie

- Outils nécessaires – pose du portail et des poteaux

Jeu de Clés plates

Goujon / Scellement chimique

Marteau

Niveau à bulle / Mètre ruban / Règle

Perforateur

Jeu forets Béton

- Equipements de protection

3 – Préparation de la longrine béton

Prévoir la réalisation de la longrine béton, suivant le plan de génie civil réalisé par CLOTEX correspondant au portail.

La longrine est plus large au niveau du portique de guidage et du portique de réception.

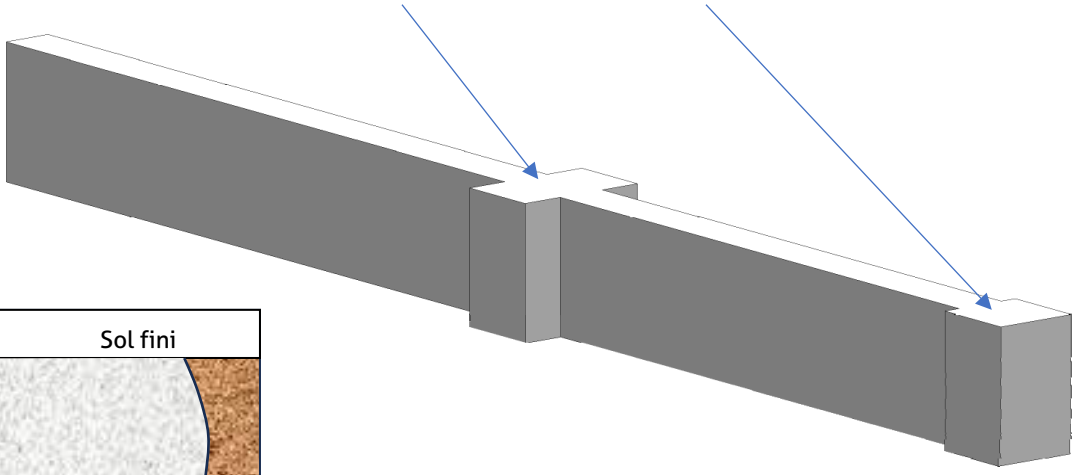

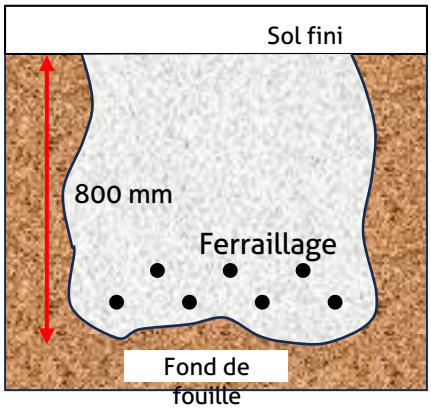

VERIFIER LA PLANEITE

4 – Pose du portail

1. Vérifier les dimensions de la longrine béton.
2. Positionner un cordeau sur l'axe de la longrine pour tracer l'axe du portail.
3. Faire le repérage de l'axe.
4. Positionner les rails, les aligner et marquer les trous.
5. Percer et fixer les rails avec les fixations adéquates.

Fixations pour les rails à visser non fournies

Passons à la pose du portail, en commençant par déballer la palette.

Le portique de guidage sera fixé en 1er.

LE PORTAIL DOIT ETRE MIS EN PLACE AVEC UNE GRUE OU ENGIN DE LEVAGE

5 – Pose du portique de guidage

1. Déballer la palette livrée avec le portail, il y a les 2 portiques déjà assemblés.

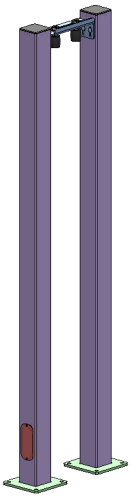

Portique de Guidage

2 Olives de guidage montées sur le plat de liaison

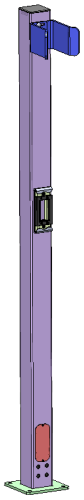

Portique de Réception

1 Gâche de réception de la serrure
2 Joues de réception

2. Positionner le Portique de Guidage au centre du massif (partie plus large), de part et d'autre du rail.

3. L'écartement intérieur entre les 2 poteaux étant de 280 mm, mesurer une distance de 140 mm entre l'axe du rail et l'un des 2 poteaux.

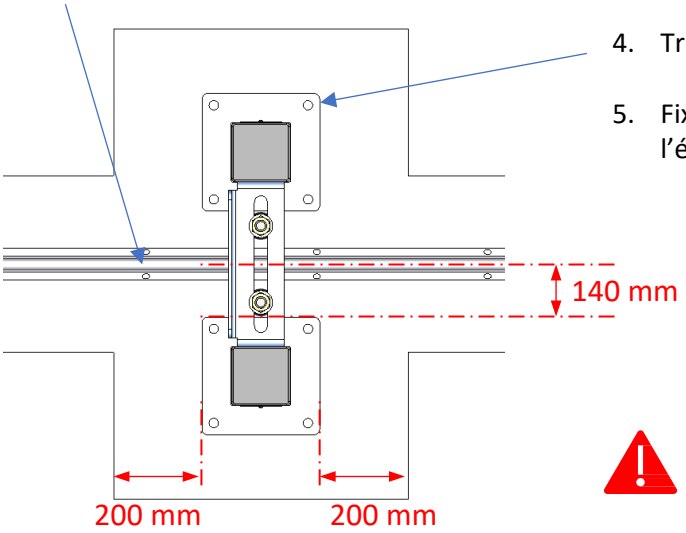

4. Tracer puis percer les 8 trous de fixation.

5. Fixer les 2 piliers + vérifier les niveaux et l'écartement.

FIXATIONS NON FOURNIES

LE PLI DU PLAT DE LIAISON EST COTE PASSAGE

6. Avant pose du vantail, desserrer les 2 olives de guidage présentes sur le plat de liaison et les écarter.

7. Enlever les bouchons plastiques en haut des poteaux.

8. Dévisser légèrement les écrous pour pouvoir remonter le plat de liaison afin que le vantail passe sous celui-ci.

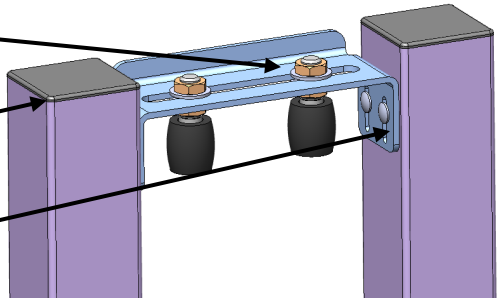

Il ne reste plus qu'à faire passer le vantail dans le portique !

6 – Mise en place du vantail

1. A l'aide de la grue ou de l'engin de manutention, positionner le vantail sur le rail au sol et le faire coulisser dans le portique.
2. Rentrer délicatement le vantail dans le portique, en faisant attention de ne pas accrocher le plat de liaison.

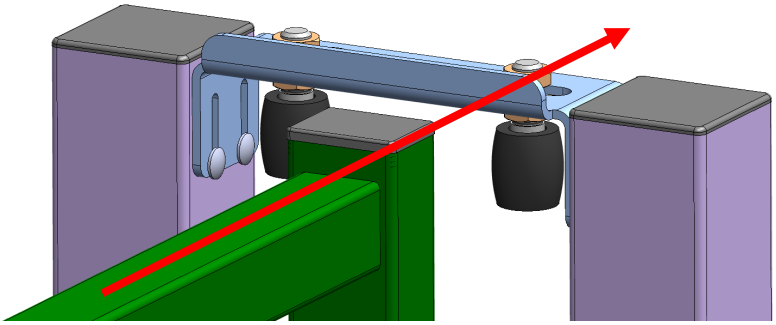

Ne pas emmener le vantail aux extrémités, risque de sortie du guidage et chute du vantail.

7 - Portique de guidage - Réglages

Le vantail est maintenant positionné dans le portique de guidage. Les réglages suivants sont à effectuer :

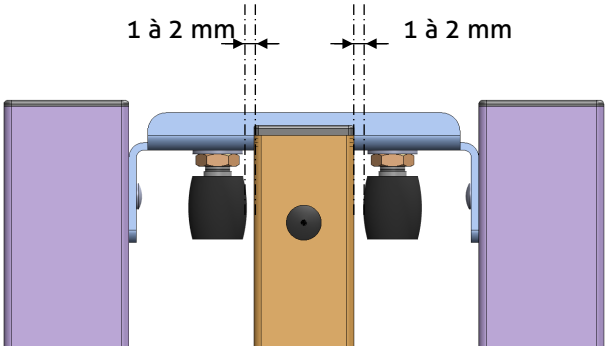

- Il doit y avoir un jeu de 2 à 3 mm de chaque côté du vantail, entre la traverse haute et du vantail et les olives.
- Vérifier la verticalité du vantail.

- Mettre une cale entre le dessus du vantail et le dessous du plat de liaison pour donner un jeu de 8 mm.

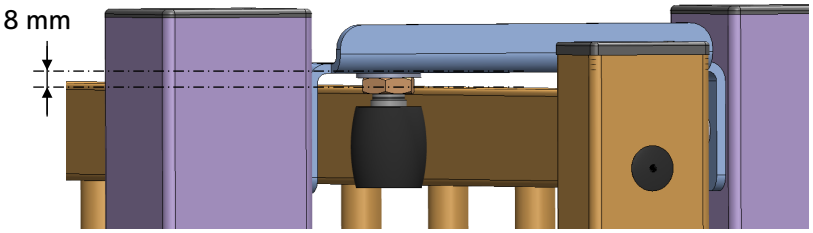

Votre vantail est fixé et sécurisé, il reste à poser le pilier de réception.

8 – Pose du pilier de réception

1. Positionner le pilier de réception à la cote du passage comme indiqué sur le plan.
2. Fermer le portail en contrôlant que le montant arrière ne vienne pas heurter le plat de liaison.

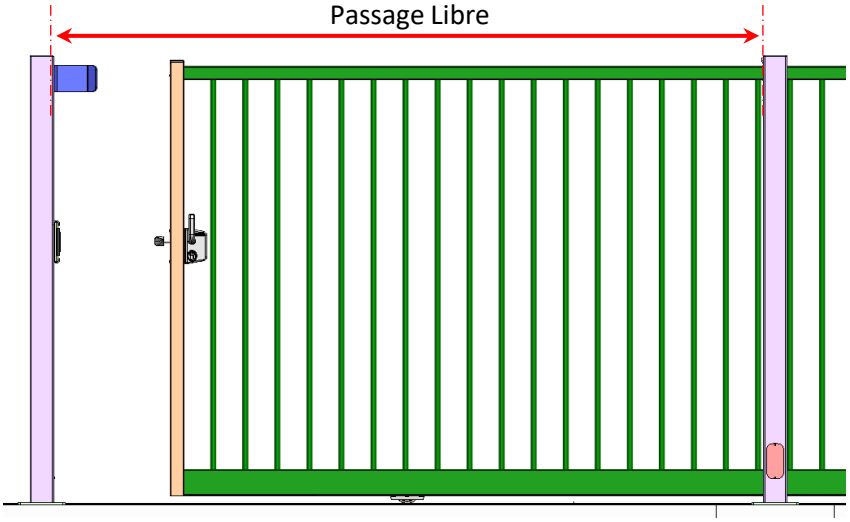

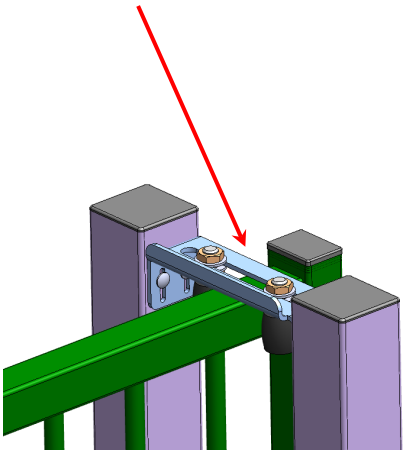

3. Si besoin, déplacer légèrement le pilier de réception.

4. Marquer les 4 trous de fixation, percer puis fixer. Vérifier les niveaux verticaux du pilier.

9 – Pilier de réception - Réglages

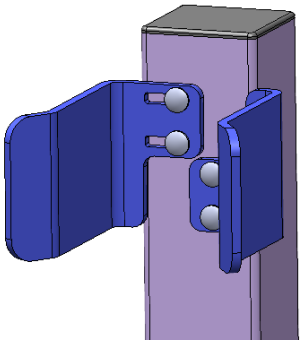

1. Régler les joues de réception du portique de réception, de sorte que l'insertion du vantail soit faite de façon linéaire et sans chocs.

2. Le vantail est équipé d'une serrure, sa gâche est montée sur le poteau de réception

3. Vérifier le réglage de la gâche et le correct accrochage de la serrure. (sinon voir Page 12)

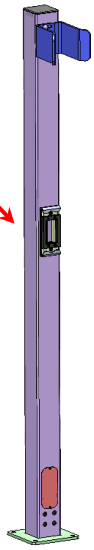

10 – Pose de la butée arrière au sol

Une fois le vantail posé sur son rail, le portique de guidage et le pilier de réception posés et réglés, il reste la pose de la butée arrière.

1. Positionner le vantail en ouverture maximale.

2. Positionner et cheviller la butée de réception arrière.

LA POSE EST TERMINEE – PROFITEZ DE VOTRE PORTAIL !

VERSION PORTAILS MANUELS / MOTORISABLES

Les portails coulissants de la gamme Professionnel existent en 2 versions :

- Manuelle

- Motorisable

La pose est identique, seuls les accessoires sont différents.

Version Motorisable : Serrure non fournie, gâche sur pilier remplacée par une trappe de visite rectangulaire.

ENTRETIEN ET MAINTENANCE FABRICANT :
PORTAIL PROFESSIONNEL COULISSANT – MANUEL ou MOTORISABLE

Instructions de manipulation manuelle

- Manœuvrer le vantail en douceur
- Accompagner le mouvement du vantail, afin de pouvoir le stopper aisément.

Carnet d'entretien

- La société responsable de la maintenance du portail, doit fournir et compléter un carnet d'entretien clairement identifié.
- Ce carnet doit toujours être rangé dans le coffret (présence obligatoire).

Consignes de nettoyage

- Nettoyer 1 à 3 fois par an selon la zone d'exposition à la corrosion
- Utiliser de l'eau additionnée d'un détergent doux non agressif
- Rincer à l'eau claire (jet faible)
- Essuyer à l'aide d'un chiffon doux

Intervention sur le circuit électrique

Non concerné : version manuelle

DECLARATION DES PERFORMANCES N°DOP – 21PCMM0/B

1. Code d'identification unique du produit type : **PORTAIL COULISSANT MANUEL GAMME PROFESSIONNEL.**
2. Numéro de type, de lot ou de série ou tout autre élément permettant l'identification du produit de construction, conformément à l'article 11, paragraphe 4 : **n°de série : N° FAB présent sur l'étiquette produit.**
3. Usage ou usages prévus du produit de construction, conformément à la spécification technique harmonisée applicable, comme prévu par le fabricant : **portail manuel prévu pour les zones accessibles aux personnes et permettant l'accès en toute sécurité de marchandises et de véhicules accompagnés ou conduits par des personnes dans des locaux industriels, commerciaux ou résidentiels.**
4. Nom, raison sociale ou marque déposée et adresse de contact du fabricant, conformément à l'article 11, paragraphe 5 : **GIRARDOT INDUSTRIE : ZI Les Gouchoux Est - Rue des Frères Lumière - 69220 BELLEVILLE EN BEAUJOLAIS.**
5. Nom et adresse du contact du mandataire dont le mandat couvre les tâches visées à l'article 12, paragraphe 2 : **N/A**.
6. Le ou les systèmes d'évaluation et de vérification de la constance des performances du produit de construction, conformément à l'annexe V : **système 4**.
7. Dans le cas de la déclaration des performances concernant un produit de construction couvert par une norme harmonisée : **Conformité avec les exigences de la norme harmonisée EN 13241 applicable**.
8. Cas des produits couverts par une évaluation technique européenne : **N/A**.
9. Performances déclarées :

Caractéristiques essentielles	Performances	Spécifications techniques harmonisées
Résistance mécanique et stabilité	conforme	NF EN 13241-1 : 2003+A 1 : 2011

•Les performances du produit identifié aux points 1 et 2 sont conformes aux performances déclarées indiquées au point 9 et sont conformes aux dispositions correspondantes de la :
•Directive Machines 2006/42/CE
•Directive Compatibilité Electromagnétique 2004/108/CE
•Directive Basse Tension 2006/95/CE
•La présente déclaration des performances est établie sous la seule responsabilité du fabricant identifié au point 4.

Signé pour le fabricant et en son nom par : **Mathieu BARRACHINA – Directeur**
Date : 30/09/2024 Signature :

Conforme à la norme CE NF EN 13241

CLOTEX

L'EXPERT CLÔTURE

UNE MARQUE DE

FORLAM · CLÔTURE INDUSTRIE

23 rue Tramassac 69005 Lyon

WWW.CLOTEX.FR