FABRICANT FRANÇAIS

NOTICE DE POSE

PORTILLON
PORTAIL

PORTAIL AUTOPORTANT INDUSTRIEL MOTORISE POTEAU-COFFRE DE 3 à 10 M

PORTAIL AUTOPORTANT INDUSTRIEL – MOTORISE POTEAU-COFFRE – STANDARD – DE 3 à 10 M

PRÊT À POSER

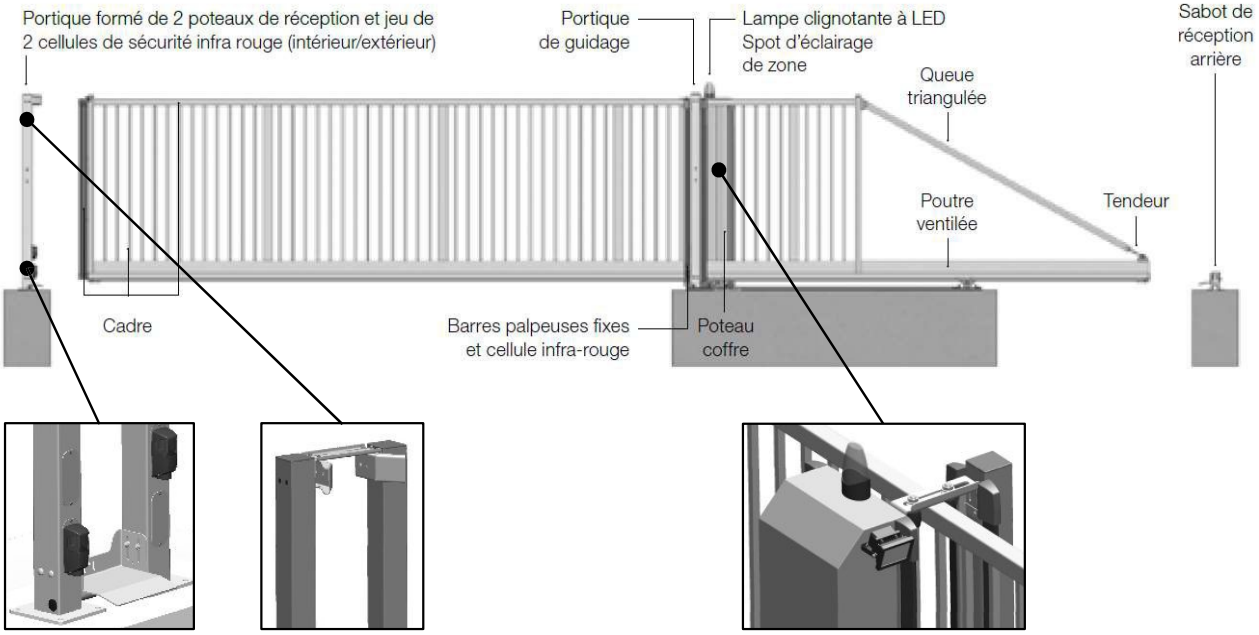

MOTEURS MEC 200 / SIREM 800

Table des Matières

Introduction.....3

Garanties.....4

1. Dimensions des passages.....5
2. Préparation à la pose – Matériel.....5
3. Préparation du massif en béton.....6
4. A - Mise en place des fourreaux avant coulage.....6
5. Pose du portail.....7
6. Passage des câbles avant la pose.....7
7. Fixation au sol du Vantail.....8
8. Portique de guidage – Réglages.....8
9. Pose du portique de réception.....9
10. Portique de réception 9
11. Sabots de réception 10
12. Réglages des sabots 10
13. Réglages des niveaux 11
14. Queue triangulée.....12
15. Branchement électrique – Mise en garde 13
16. Branchements Electriques – Portique de réception 13
17. Alimentation Poteau Coffre – VERSION MEC 200.....14
18. Alimentation Poteau Coffre – VERSION SIREM 800 15
19. Mémo Branchements Electriques.....16
20. Réglages des Fins de Courses Alimentation/Arrêt.....16

Entretien et maintenance.....18/19

DOP.....20

Préambule

Nous vous remercions pour votre confiance et l'achat de ce portail Clotex ! Vous trouverez dans cette notice toutes les informations nécessaires à son installation, utilisation et entretien. Nous vous invitons à respecter les consignes indiquées dans cette notice afin d'assurer la sécurité des utilisateurs et de garantir la durabilité du portail.

Recommandations

- Le portail doit être installé par un **technicien compétent**, formé pour la pose et la mise en route de portails motorisés.
- L'intégration de ce portail dans le site ne doit pas engendrer de **situation dangereuse**.
- Le **raccordement au réseau électrique** doit être réalisé par un technicien qualifié conformément à la réglementation en vigueur.

Respect de la norme et consignes de sécurité

Ce portail Clotex respecte la norme NF 12 635 (notice) et CE 13241-1 (portail)
- Accessoires de sécurité conformes aux directives
- Testé en usine avant livraison (motorisation et organes de sécurité)
- Certifié par un laboratoire qualifié lors d'essai type.

Un marquage CE sur le vantail atteste donc sa conformité.
Une déclaration de performances est disponible : le DOP.

Consignes de sécurité

- Lire et respecter cette notice de montage (installation et maintenance).
- Pour garantir la sécurité des usagers et prévenir les accidents, suivre scrupuleusement les consignes de cette notice.
- Clotex ne peut prévoir toutes les sources de danger et les manipulations non adaptées au fonctionnement du portail.
- Bien respecter les consignes de maintenance (voir pages 19 et 20).
- Ne pas manipuler le portail par grand vent.
- Tout ajout de matériel électronique doit faire l'objet d'une validation par Clotex.
- Toute modification de l'installation sans validation préalable, annule la garantie constructeur.
- Pour les lieux de travail et les établissements recevant du public (ERP) signaler au sol la zone de manœuvre sur toute l'aire de débattement + 20cm de part et d'autre du vantail en réalisant des bandes inclinées de couleur jaune et noir conformes à l'arrêté du 21 Décembre 1993. Cette signalisation est également recommandée pour les lieux d'habitation.
- N'hésitez pas à contacter votre référent Clotex pour plus d'informations.

Protection du bord arrière par des distances de sécurité :
Respecter les indications de ces 2 schémas :

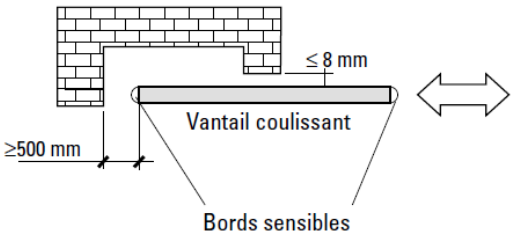

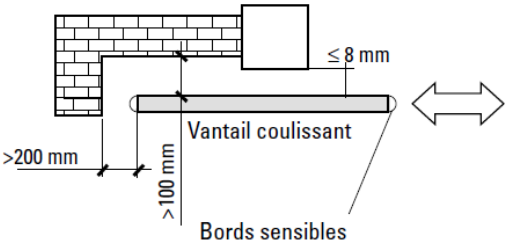

Recommandation pour la manutention

Le portail est livré assemblé par camion grue. Si ce n'était pas le cas, prévoir un matériel de manutention adéquat pour soulever la charge (voir tableau ci-dessous). Utiliser de préférence des sangles souples & protéger le vantail au passage des sangles (rayures).

	3 m	3,5 m	4 m	4,5 m	5 m	5,5 m	6m	6,5 m	7m
1,50m	322	341	359	380	400	412	435	488	529
1,75m	341	360	380	401	423	444	460	513	559
2,0m	360	380	400	423	444	468	484	538	593
2,25m	379	400	421	445	468	492	509	564	621
2,50m	397	420	442	466	491	516	534	590	652

	7,5 m	8 m	8,5 m	9 m	9,5 m	10 m
1,50m	559	578	684	711	745	770
1,75m	592	611	720	748	785	810
2,0m	625	645	757	786	825	851
2,25m	659	680	793	823	865	892
2,50m	692	713	830	860	905	933

Masses des portails en kg, selon passages

Garantie

Les portails Clotex répondent à 3 critères de garanties :

1. Garantie à la **corrosion**

Selon les zones d'exposition

			RURALE	URBAINE ET INDUSTRIELLE		MARINE OU INDUSTRIELLE AGRESSIVE		MIXTE (marine et industrielle)
			non polluée	normale modérée	sévère	1 à 3 km	< 1 km	
Gamme	Produit	Nature du revêtement	C2*	C3*	C4*	C5*		C4*+C5*
PORTILLON / PORTAIL	GAMME EXECUTIVE							
	EXECUTIVE	Acier Sendzimir® + plastification	TENUE TEINTE ANTI-CORROSION GARANTIE 5 ans	TENUE TEINTE ANTI-CORROSION GARANTIE 5 ans	TENUE TEINTE ANTI-CORROSION GARANTIE 2 ans			
	GAMME PROFESSIONNEL							
	PROFESSIONNEL	Acier Sendzimir® + plastification	TENUE TEINTE ANTI-CORROSION GARANTIE 10 ans	TENUE TEINTE ANTI-CORROSION GARANTIE 10 ans	TENUE TEINTE ANTI-CORROSION GARANTIE 2 ans / ULTRA PROTECT GARANTIE 5 ans	ULTRA PROTECT GARANTIE 5 ans		
	GAMME INDUSTRIEL							
	INDUSTRIEL	Acier Sendzimir® + plastification	TENUE TEINTE ANTI-CORROSION GARANTIE 10 ans	TENUE TEINTE ANTI-CORROSION GARANTIE 10 ans	TENUE TEINTE ANTI-CORROSION GARANTIE 5 ans / ULTRA PROTECT GARANTIE 10 ans	ULTRA PROTECT GARANTIE 5 ans	ULTRA PROTECT GARANTIE 5 ans	ULTRA PROTECT GARANTIE 5 ans

2. Garantie **motorisation & pièces électriques**

Gamme	Produit	Garantie	Conditions
PORTAIL / MOTORISÉ	GAMMES PROFESSIONNEL / INDUSTRIEL		
	MOTORISATION CARTE ELECTRONIQUE ORGANES DE SECURITE	ELECTRONIQUE GARANTIE 2 ans	La garantie s'applique sous réserve de contrôle du produit défectueux une fois reçu par nos services suite à l'échange.

3. Garantie **mécanique**
   - Soudures et assemblages : garantie de 10 ans dans le cadre d'une utilisation conforme à la notice de pose.
   - Accessoires de ferronnerie, serrures, gonds, galets etc… : garantie 1 an

La garantie prend effet à la date de la facture.

1 – Dimensions des passages

Largeur Commerciale	3 m	3,5 m	4 m	4,5 m	5 m	5,5 m	6 m	6,5 m
Passage Utile (mm)	3 100	3 600	4 100	4 600	5 100	5 600	6 100	6 600
Refoulement (mm)	4 730	5 410	6 080	6 760	7 430	8 110	8 446	9 410
Longueur Hors Tout Vantail (Béton) (mm)	4 790	5 470	6 140	6 820	7 490	8 170	8 506	9 470

Largeur Commerciale	7 m	7,5 m	8 m	8,5 m	9 m	9,5 m	10 m
Passage Utile (mm)	7 100	7 600	8 100	8 600	9 100	9 600	10 100
Refoulement (mm)	10 080	10 720	11 380	12 030	12 700	13 350	14 030
Longueur Hors Tout Vantail (Béton) (mm)	10 140	10 780	11 440	12 110	12 780	13 430	14 110

Vous recevez votre portail sur un camion plateau et une palette, comprenant :
- 1 portique de réception, sur platine et prémonté
- 1 sabot de réception arrière à visser

Le vantail est déjà prémonté sur ses chariots (sur platines), le portique de guidage et la motorisation (Poteau Coffre) également. Si des accessoires sont fournis, ils sont dans un carton sur la palette.

2 – Préparation à la pose et matériel

- Outils nécessaires – réalisation massifs béton

Bétonnière

Brouette / Seau

Auge

Pelle Pioche

Béton

Chainage / Fer à Béton / Camion toupie

- Outils nécessaires – pose du portail et des poteaux

Jeu de Clés plates

Goujon / Scellement chimique

Marteau

Niveau à bulle / Mètre ruban / Règle

Perforateur

Jeu forets Béton

- Equipements de protection

3 – Préparation du massif en béton

Prévoir la réalisation de 3 massifs béton, suivant le plan de génie civil réalisé par CLOTEX correspondant au portail. Ces massifs vont recevoir le portail, le portique de réception et le sabot de réception arrière.

Vous devez creuser 3 fouilles, dont les dimensions sont fournies avec le plan de votre portail et du type de rail que vous utilisez.

Les écartements entres les massifs sont donnés sur le plan de génie civil CLOTEX

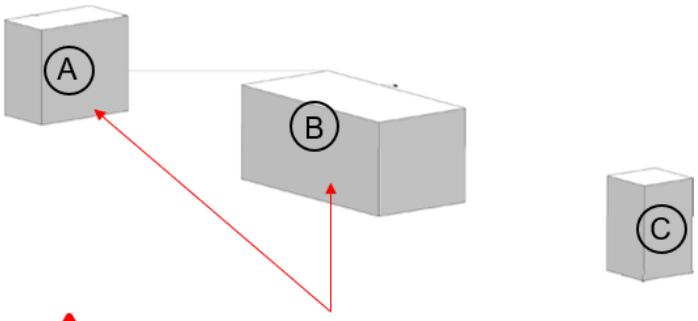

Pensez à la mise en place des fourreaux

A : massif portique de réception – Largeur 900 mm, longueur 500 mm, profondeur 800 mm.

B : massif support portail – Largeur 900 mm, profondeur 800 mm – Longueur en fonction du portail.

C : massif sabot arrière – Largeur 700 mm, longueur 500 mm, profondeur 800 mm.

4 – Mise en place des fourreaux avant coulage

Avant de couler les massifs, vous avez 2 fourreaux à positionner :

1. 1 x Fourreau ∅ 60 mm, amenée électrique depuis le bâtiment.
2. 1 x Fourreau ∅ 40 mm, liaison entre le moteur et le portique de réception.
   => 1 câble 3 paires de 0,9 mm² minimum

Les positions exactes des ces fourreaux sont indiquées sur le plan de génie civil fourni.

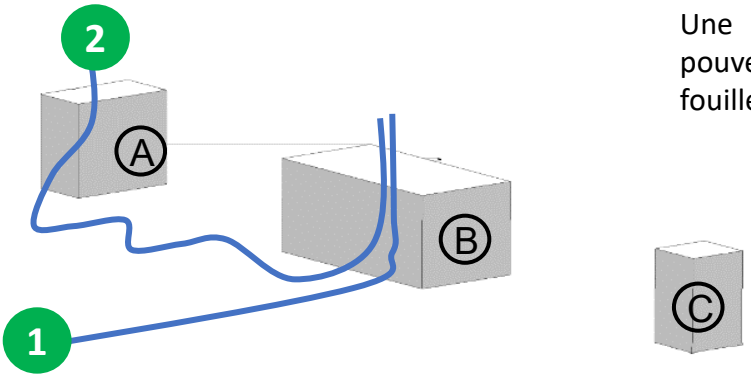

Une fois ces fourreaux positionnés, vous pouvez passer au coulage du béton dans les fouilles.

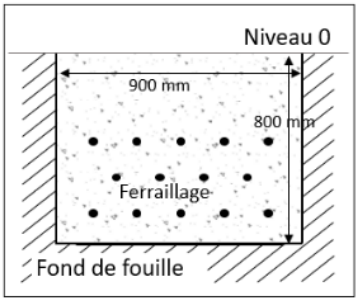

Laisser sécher plusieurs jours avant pose du portail

VERIFIER LA PLANEITE + L'ALTIMETRIE DES 3 MASSIFS

5 – Pose du portail

Avant la livraison :

1. Vérifier les dimensions des 3 massifs béton.
2. Positionner un cordeau entre les 3 massifs, afin de déterminer l'axe du portail, et vérifier ainsi l'alignement des massifs.
3. Faites le repérage de l'axe.

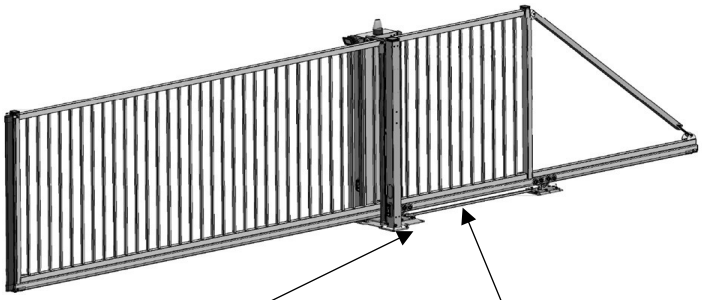

Livraison du portail :

Le portail arrive pré monté :

- Galets de guidage montés
- Vantail posé sur ses 2 chariots, fixés sur platines au sol (platine avant avec Poteau Coffre et arrière).
- Portique de guidage prémontée sur la platine avant (idem chariot).

Une barre d'écartement relie les 2 platines.

LE PORTAIL DOIT ETRE MIS EN PLACE AVEC UNE GRUE OU ENGIN DE LEVAGE

6 – Passage des câbles avant la pose

Avant de poser le portail :

Il est préférable de passer les câbles électriques, alimentation moteur + liaison portique de réception, des évidements sont disponibles dans la platine de sol sous le moteur.

1. Câble de liaison Armoire Electrique / Moteur – 220 V MONO.
2. Câble multipaire pour liaison Moteur / Portique de réception. Minimum 2 Paires, idéalement 4 paires.

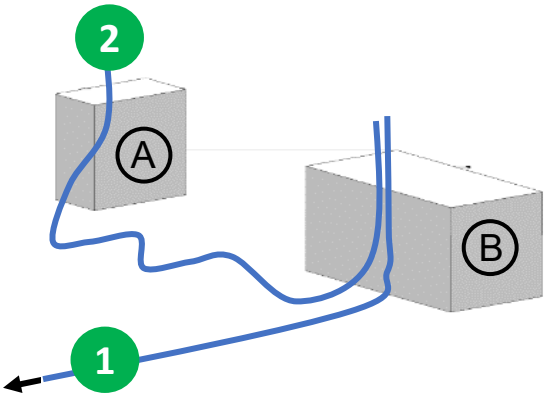

Armoire départ

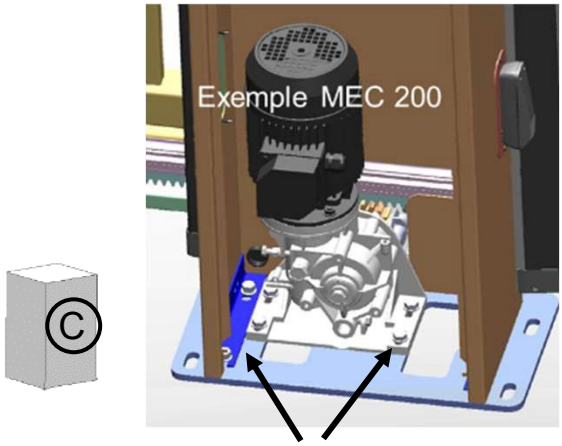

Passage des câbles sous le moteur

7 – Fixation au sol du vantail

Une fois le portail posé au sol, vérifier son alignement avec l'axe tracé ou avec un cordeau.
Tracer les trous de fixation de la platine Chariot Avant avec le moteur et ceux de la platine Chariot Arrière.
Au total, vous avez 14 trous à faire.

Percer les trous, dépoussiérer et mettre en place les fixations.
Votre vantail est fixé au sol, passons aux réglages du portique de guidage.

8- Portique de guidage - Réglages

Le vantail étant positionné dans le portique de guidage lors du montage à l'usine, vous devez vérifier les points suivants ;

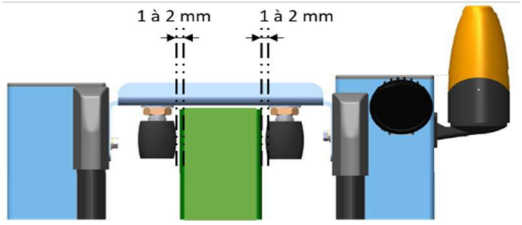

- Mettre une cale entre le dessus du vantail et le dessous du plat de liaison pour donner un jeu de 8 mm
- Votre portail est maintenant sécurisé.

- Régler les olives de guidage en laissant 1 jeu de 1 à 2 mm de chaque côté entre la traverse haute du vantail et les olives.
- Vérifier la verticalité du vantail.

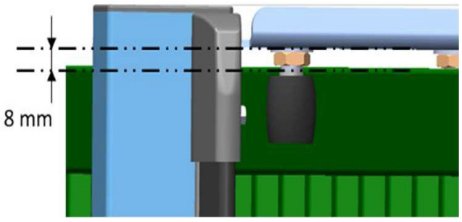

Vérifiez que les montants verticaux des extrémités du vantail sont bien retenus par le plat de liaison lors d'une manœuvre manuelle. Auquel cas régler le plat.

Votre vantail est fixé, il nous reste à poser le portique de réception.

9 – Pose du portique de réception

1. Positionner le portique de réception à la cote du passage + 100 mm comme indiqué sur le plan. Fermer le portail en contrôlant que le montant arrière ne vienne pas heurter le plat de liaison.

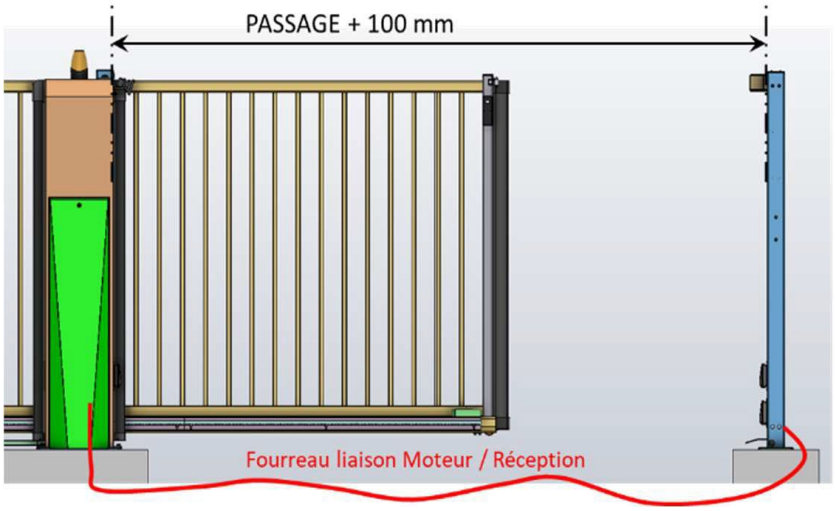

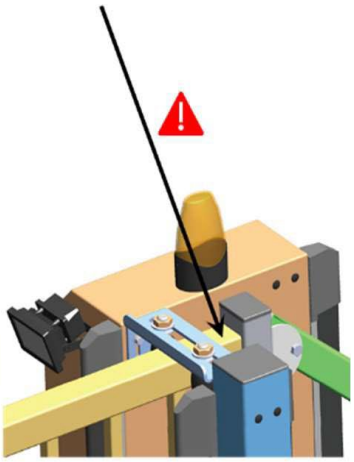

2. Si besoin, déplacer légèrement le portique de réception.

3. Marquer les 8 trous de fixation du portique et le fixer. Vérifiez les niveaux et l'écartement.

Passons aux réglages finaux.

10- Portique de réception

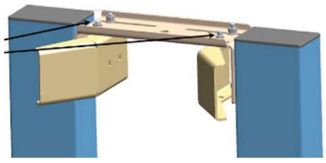

1. Régler les joues de réception du portique de réception, de sorte que l'insertion du vantail soit faite le plus naturellement possible.

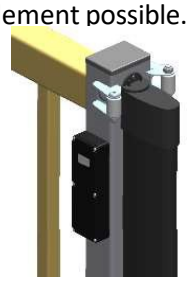

2. Les galets montés sur le vantail servent de guide pour rentrer dans les joues de réception.

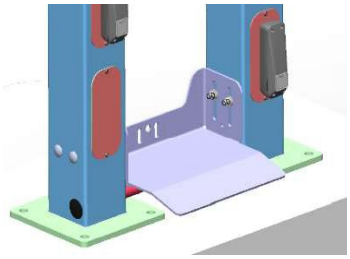

3. Le sabot de réception est déjà monté dans le portique, il faudra le régler par la suite.

4. Le fourreau avec son câble de liaison avec le moteur doit arriver dans 1 des 2 poteaux

11 – Sabots de réception

Sur le portique de réception, à sa base, vous trouverez un sabot de réception, déjà monté. Ce sabot sert à relever le vantail, en position fermée.

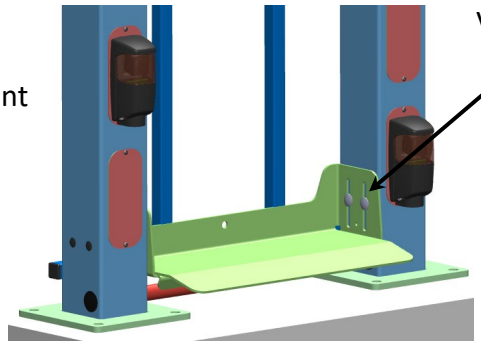

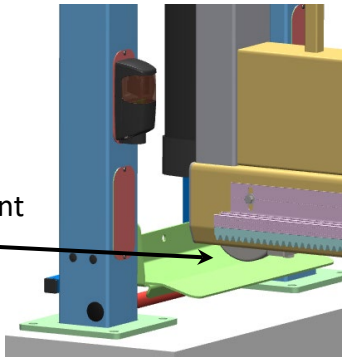

Ensuite, il faut fixer le sabot arrière.
Ouvrir complètement le portail, et positionner le sabot sur le massif béton, le tampon caoutchouc au contact.
Dégager le portail, tracer puis percer les 4 trous de fixation. Puis fixer.

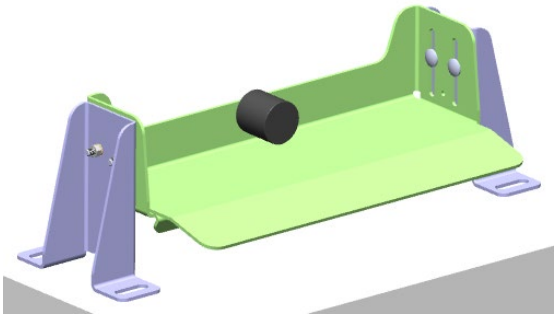

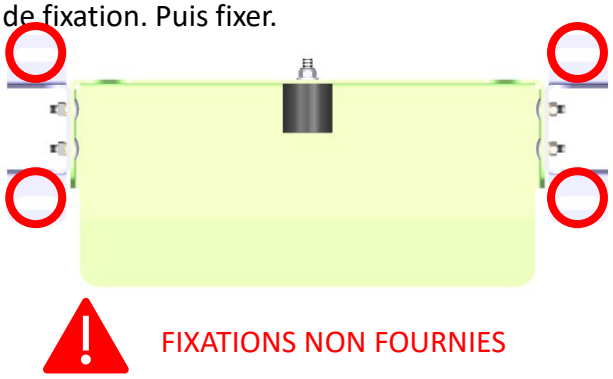

12 – Réglage des sabots

Pour régler les sabots de réception avant et arrière, mettre le vantail en position ouverte ou fermée, une fois le réglage d'altimétrie et de niveau latéral effectués.

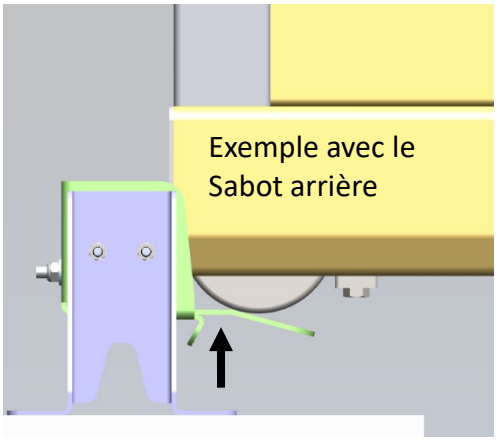

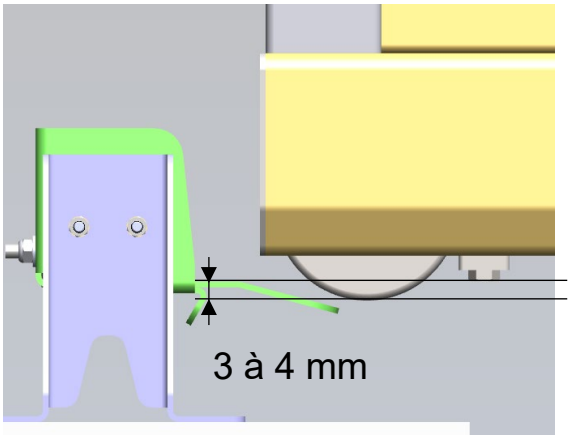

Positionner le sabot en butée sous le galet avant du vantail, mettre un repère, repousser le vantail de 1 m environ, fixer le sabot 3 ou 4 mm plus haut que le repère tracé.

Bloquer dans cette position.

13 – Réglage des niveaux

Régler les chariots de roulement si besoin.
Les chariots de roulement sont montés sur des platines par 6 vis M12.

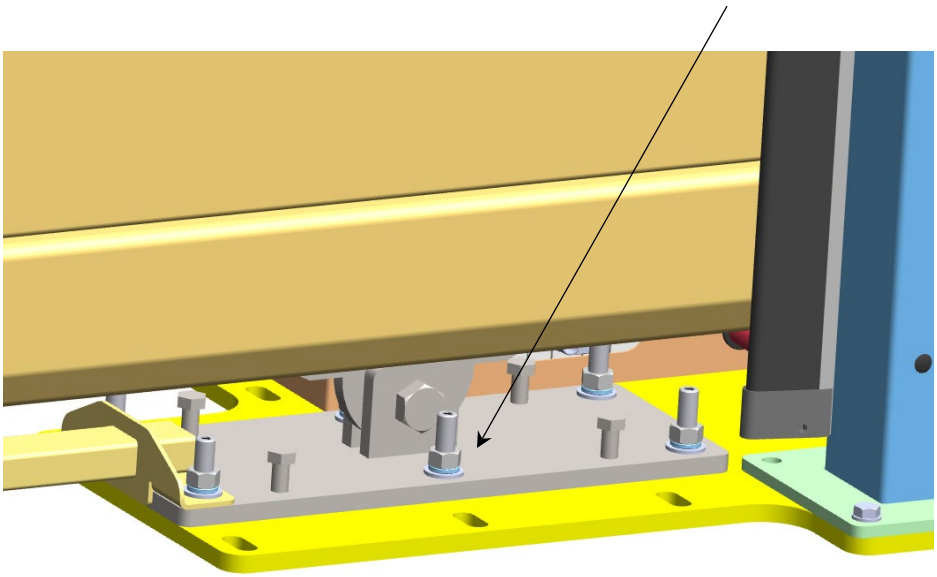

Sur cette même platine, il reste 4 vis M16 de réglage qui vous permettent de régler l'arrivée du vantail dans son portique de réception.

En agissant sur le chariot avant, on fait monter l'avant du vantail. En agissant sur le chariot arrière, on fait baisser l'avant du portail.

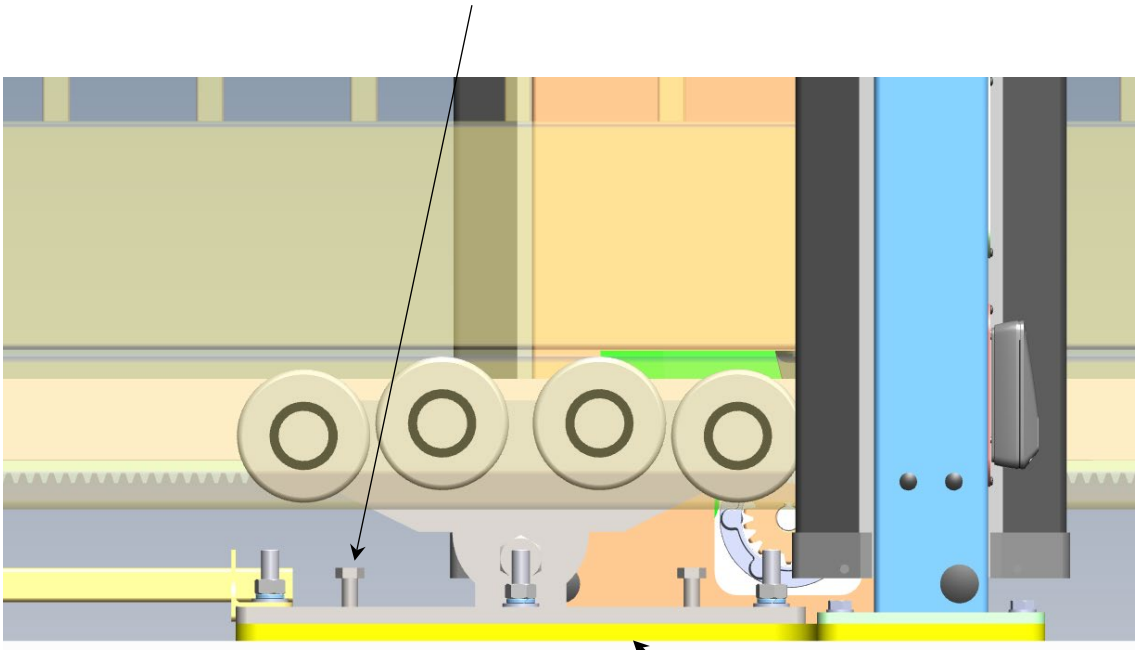

Platine Monobloc

14 – Queue triangulée

Le vantail possède une queue triangulée, avec un réglage de la tension du vantail.

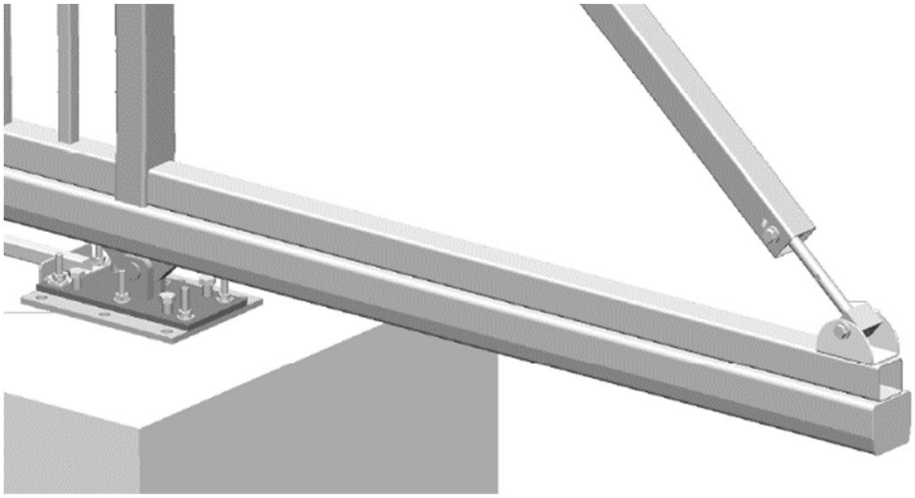

La tension est effectuée lors du montage à l'usine, ne pas modifier.

Voir le paragraphe 13 précédent si vous avez besoin de régler l'horizontalité du portail.

15 – Branchements Electriques – Mise en garde

Le moteur est livré prêt à démarrer, il a été testé avec les organes de sécurité fournis.

Cependant, vous devez faire certaines connexions électriques, dans le moteur et dans les poteaux. Ces étapes sont expliquées dans les pages suivantes.

Il vous appartient de vérifier, avant toute connexion au réseau :

Tension alimentation moteur : 220 / 230 V AC :
- Moteur MEC 200 1 CV MONO - MEC 200 1,5CV TRI (variateur)
- Moteur SIREM 800

Disjoncteur 10 A en tête de ligne.

Couper toujours l'alimentation électrique avant d'intervenir sur la carte électronique.
Risques de chocs électriques !

Utilisation de câbles multipaires, 3 paires minimum, section 0,9 mm². Ces câbles sont à tirer dans le fourreau de la liaison moteur / portique de réception.

16 – Branchements Electriques dans le poteau coffre

Branchements au Portique de Réception : Connexion des cellules

1. Ouvrir la trappe de visite sur le côté du Poteau, intérieur site.

LE FOURREAU ENTRE LE MOTEUR ET LE POTEAU DOIT ARRIVER ICI !!

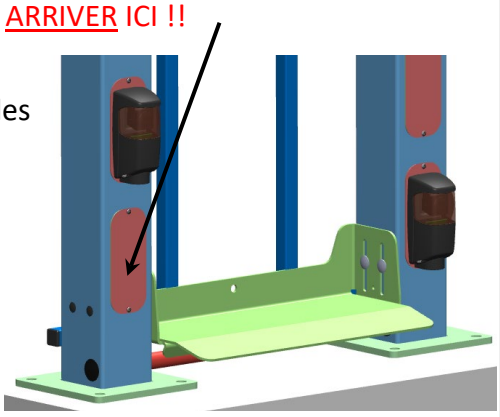

2. Présence d'une boite de dérivation, avec les connexions des 2 cellules à l'intérieur.

Il y a 6 fils de connectés sur un domino :

- 2 BLANCS – Négatif de l'alimentation Cellules
- 2 BLEUS FONCES - 24 V - Positif de l'alimentation Cellules
- 1 + 1 BLEUS CLAIRS - NC + C - Contact Cellule

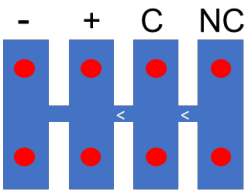

3. Raccorder les 4 fils de votre câble tiré depuis le moteur.

17 – Alimentation Poteau Coffre – VERSION MEC 200

Branchements sur les Bornes du Poteau Coffre : Bornier dédié

Alimentation 400 V TRI + Neutre

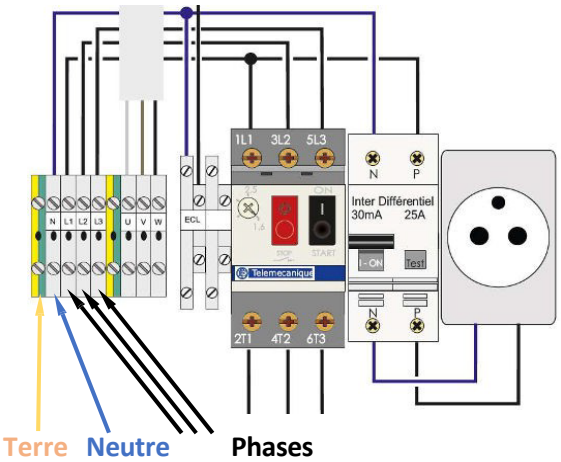

Alimentation 230 V MONO

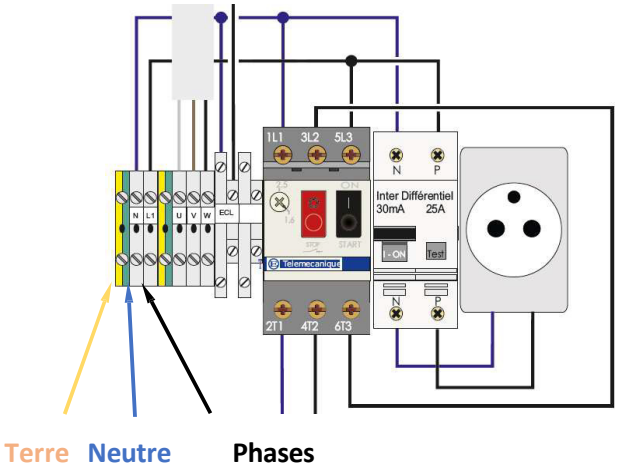

Raccorder l'arrivée électrique sur le bornier de connexions déporté. Celui-ci évite de câbler des éléments dans le coffret de la carte de commande.

Branchements sur les Bornes du Poteau Coffre : Portique de réception

Raccorder le portique de réception sur le bornier du poteau coffre (bornes 1 - 14 – 10 – 23).

- Borne 1 : 0V – Fil Blanc dans le portique.
- Borne 14 : 24V AC – Fil Marron dans le portique.
- Bornes 10 + 23 : Contact cellule 2 – Fils Jaune et Vert dans le portique.

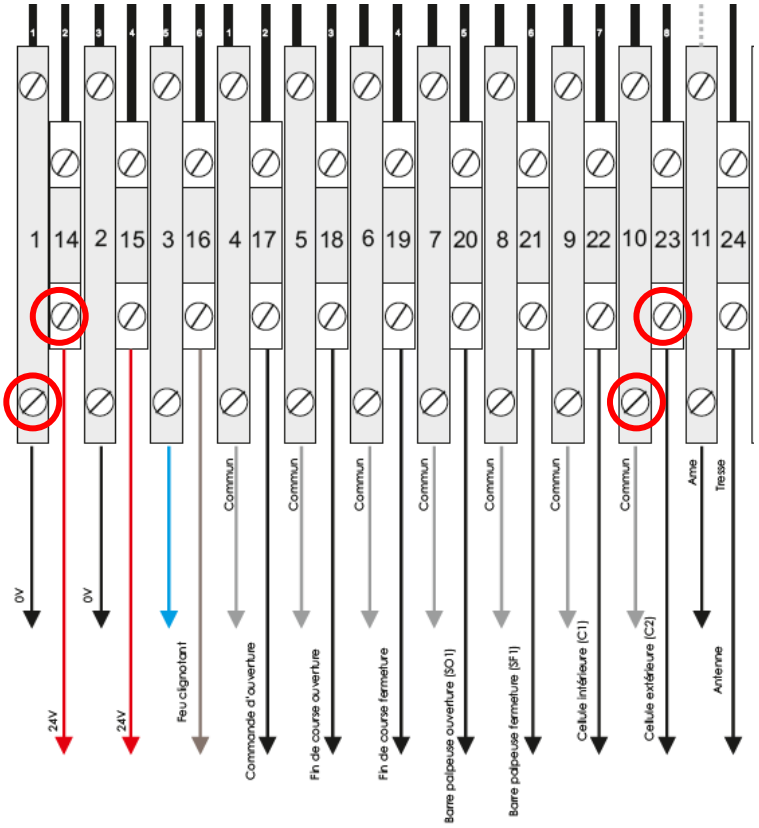

18 – Alimentation Poteau Coffre – VERSION SIREM 800

Branchements sur les Bornes du Poteau Coffre : Alimentation – MOTEUR SIREM 800

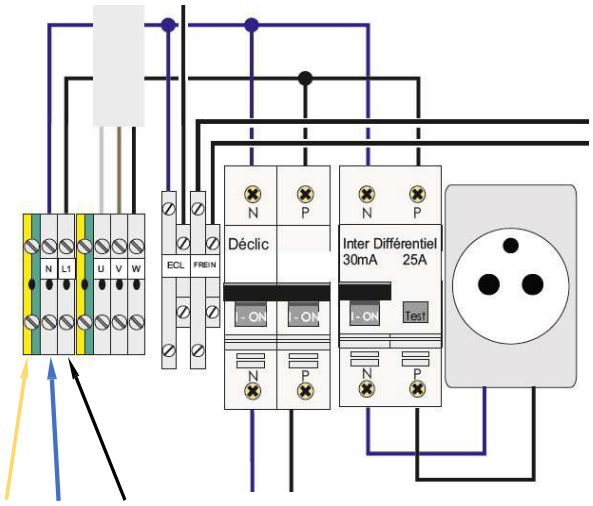

Raccordez l'arrivée électrique sur le bornier de connexions déporté. Celui-ci évite de câbler des éléments dans le coffret de la carte de commande.

Le moteur est déjà connecté sur les bornes U – V – W.

Le frein est lui aussi connecté sur les bornes FREIN.

Terre **Neutre** **Phase**

Alimentation 230 V MONO

Raccordez l'arrivée électrique sur le bornier de connexions déporté. Celui-ci évite de câbler des éléments dans le coffret de la carte de commande.

Branchements sur les Bornes du Poteau Coffre : Portique de réception

Raccorder le portique de réception sur le bornier du poteau coffre (bornes 1 - 14 – 10 – 23).

- Borne 1 : 0V – Fil Blanc dans le portique.
- Borne 14 : 24V AC – Fil Marron dans le portique.
- Bornes 10 + 23 : Contact cellule 2 – Fils Jaune et Vert dans le portique.

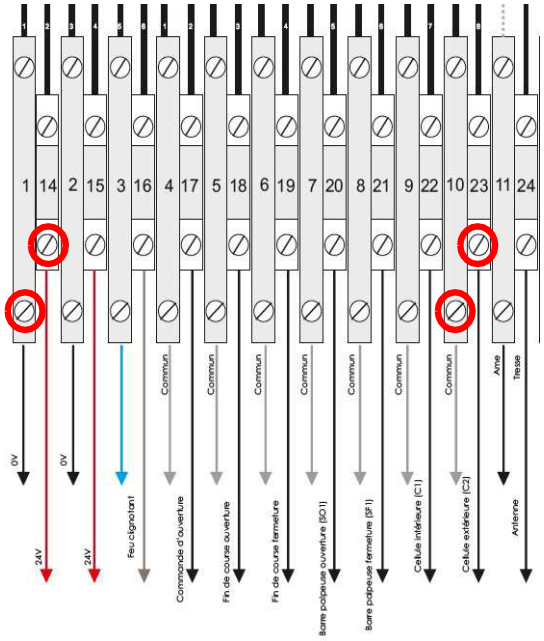

19 – Mémo branchements Electriques

Cellules de sécurité Infrarouge :

- Les cellules sont alimentées en 24 VDC. Les fils utilisés pour l'alimentation sont BLANCS (Négatif) et MARRONS (Positif).
- Le contact délivré par la cellule est un contact Normalement Fermé (NC), les fils utilisés sont VERTS et JAUNES. Il n'y a pas de sens pour le contact.
- Un jeu de cellules est composé de 2 éléments : 1 cellule Emettrice (2 fils) qui envoie le faisceau Infrarouge, et 1 cellule Réceptrice (4 fils) qui le reçoit et délivre le contact.
- Dans nos installations, il y a 2 jeux de cellules. La Cellule intérieure est connectée sur C1, l'extérieure sur C2.

Barres Palpeuses :

- Les barres palpeuses ne sont pas alimentées, elles délivrent automatiquement un contact NC (au repos). Les fils utilisés sont 1 paire, ROUGE + BLANC.
- Là aussi, les contacts NC doivent être mis en série.

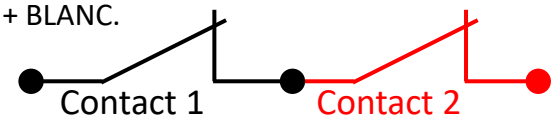

Les mises en série des contacts des Cellules et ceux des Barres Palpeuses doivent être réalisées à la pose finale, avant mise en route du produit.

20 – Réglages des Fins de Courses Ralentissements et Arrêts

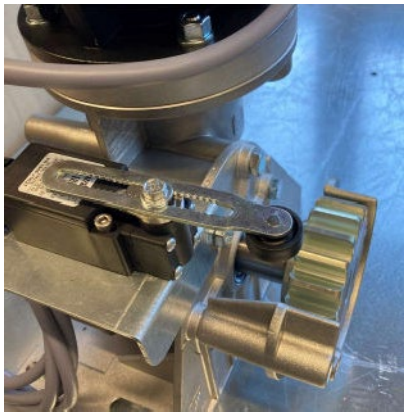

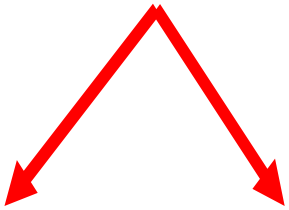

MEC 200 SIREM 800

Avant la mise en route, contrôler la présence de 2 cames sur la crémaillère, et vérifier la bonne position.

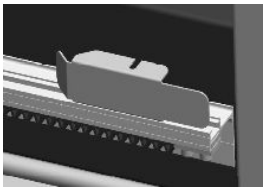

Régler les cames de fin de course pour conserver un espace de 5 mm entre le poteau réception et la barre palpeuse en position fermé et 5 mm avant la butée en position ouverte.

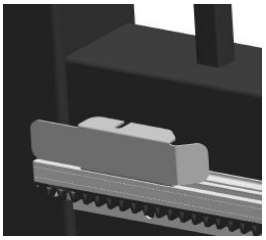

Auquel cas, modifier les positions des capteurs en les faisant coulisser sur le profil Alu de la crémaillère.

Les réglages de mode de fonctionnement, de temps d'ouverture, sont à effectuer directement dans le programme de la carte de commande

✅ **Votre portail peut désormais être utilisé dans les meilleures conditions !**

20 – Programmation de la carte

Programmation usine par défaut :

- Fonctionnement automatique
- Temps de fermeture automatique entre 1 et 5 secondes
- Temps de manœuvre réglé à la longueur de passage
- Dans le cas de fourniture de télécommandes, une seule est préprogrammée (indiqué sur son emballage)

Modification réglage selon type de fonctionnement :
Consulter la notice carte STARTECO fournie dans le coffret, extrait ci-dessous :

STARTECO 4

Doc 19.1.a
N° 363
YAM
14-03-16
12

Description des menus

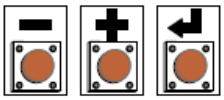

Ecran d'accueil des menus

La programmation de la carte **STARTECO 4** s'effectue exclusivement à l'aide des trois boutons de programmation et de l'afficheur.

Lorsque l'armoire de commande est au repos (affichage " Attente commande" ou afficheur éteint), le bouton permet d'accéder à l'ensemble des menus de configuration.
L'appui sur les boutons ou permet de se déplacer sur l'afficheur, et choisir entre les huit menus disponibles:

- UTILISATION
- PARAMETRAGE
- MANOEUVRES
- DIAGNOSTIC
- INPUTS
- MENU USINE
- HORLOGE
- INFO CARTE
- FDC ELECTRO — Visible seulement si Fdc electronique sélectionner en programation

Pour entrer dans le menu souhaité, appuyer sur le bouton

Utilisation des boutons de programmation

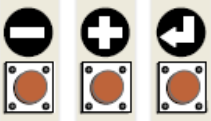

VALID: Permet d'entrer en programmation, de choisir le paramètre à modifier et de VALIDER après modification, En dehors du mode "utilisation", l'appui maintenu pendant 3 secondes sur le bouton VALID permet de sortir du menu en mémorisant les paramètres modifiés et de revenir à l'écran d'accueil des menus.

Bouton (+) : Ce bouton permet de faire défiler les paramètres et d'augmenter leur valeur (ex: valeur d'une temporisation), En mode MANOEUVRE, le bouton (+) permet de piloter la porte en ouverture (homme-mort)

Bouton (–) : Ce bouton permet de faire défiler les paramètres et de diminuer leur valeur (ex: valeur d'une temporisation). En mode MANOEUVRE, le bouton (+) permet de piloter la porte en fermeture (homme-mort)

ENTRETIEN ET MAINTENANCE FABRICANT : PORTAIL AUTOPORTANT INDUSTRIEL MOTORISE POTEAU-COFFRE

Instructions de manipulation manuelle

En cas de panne électrique, portail bloqué ou dysfonctionnement : manœuvre manuelle du portail motorisé :

- S'assurer du bon déverrouillage du moteur (voir instruction sur le coffret)
- Manœuvrer le vantail en douceur
- Accompagner le mouvement du vantail, afin de pouvoir le stopper aisément.

Carnet d'entretien

- La société responsable de la maintenance du portail, doit fournir et compléter un carnet d'entretien clairement identifié.
- Ce carnet doit toujours être rangé dans le coffret (présence obligatoire).

Consignes de nettoyage

- Nettoyer 1 à 3 fois par an selon la zone d'exposition à la corrosion
- Utiliser de l'eau additionnée d'un détergent doux non agressif
- Rincer à l'eau claire (jet faible)
- Essuyer à l'aide d'un chiffon doux, notamment les éléments de sécurité

Intervention sur le circuit électrique

Avant toute intervention, couper impérativement l'alimentation du portail à l'aide du disjoncteur (placé en tête d'alimentation ou dans le poteau coffre).

Procéder ensuite à la vérification du serrage des bornes électriques à vis, sur les différents borniers 230 V (alimentation, moteur, variateur, lampes).

INSTRUCTIONS ENTRETIEN ET MAINTENANCE FABRICANT : PORTAIL AUTOPORTANT INDUSTRIEL MOTORISE POTEAU-COFFRE

Une visite d'entretien est à effectuer tous les six (6) mois pour une utilisation classique. Une visite tous les trois (3) mois en cas d'usage intensif ou d'environnement difficile par une personne qualifiée.

Le manque d'entretien peut conduire à un fonctionnement dangereux.

Vérification administrative

- ❑ Relever le numéro de série de l'installation
- ❑ Relever le nombre de cycle (indiqué en fin de fermeture)
- ❑ Vérifier la présence du carnet d'entretien (le compléter) et des différentes notices

Vérification mécanique

- ❑ Fixation des éléments aux massifs bétons (réception, guidage et butée arrière)
- ❑ Rigidité et verticalité du vantail (s'assurer que l'inclinaison latérale est impossible)
- ❑ Serrage des olives de guidages et réglage (2mm de jeu avec le vantail)
- ❑ Contrôler l'état des chariots de roulement
- ❑ Fixation des plats de liaisons
- ❑ Réglage des joues de réception
- ❑ Essai du bon fonctionnement en mode manuel sur toute la course du portail
- ❑ S'assurer de l'absence de bruits anormaux

Vérification automatisme

- ❑ Etat, étanchéité et propreté du coffret électrique – serrage des presse-étoupes
- ❑ Fixation du moteur et réglage (le pignon doit entièrement chevaucher la crémaillère)
- ❑ Réglage des fins de courses (arrêt du portail 5mm avant sa butée mécanique dans les deux sens)
- ❑ Absence de trace d'échauffement sur les composants électriques
- ❑ Fonctionnement des palpeurs
- ❑ Remplacement éventuel des 2 piles AA de l'émetteur radio de la liaison mobile
- ❑ Fonctionnement des cellules de sécurité, nettoyer les capots (intérieur et extérieur)
- ❑ Fonctionnement de l'éclairage de zone et du feu clignotant (préavis de deux secondes avant départ)
- ❑ Fixation de la crémaillère (pas de vis manquante)
- ❑ Réglage de la crémaillère (1mm de jeu entre le pignon et la crémaillère sur toute la course)
- ❑ Essai des organes de commande en mode automatique

DÉCLARATIONS DE PERFORMANCE (DOP)

DECLARATION DES PERFORMANCES N°DOP – 05IAPC5/B

1. Code d'identification unique du produit type : **PORTAIL AUTOPORTANT INDUSTRIEL MOTORISE POTEAU COFFRE SIREM.**
2. Numéro de type, de lot ou de série ou tout autre élément permettant l'identification du produit de construction, conformément à l'article 11, paragraphe 4 : **n°de série : N° FAB présent sur l'étiquette produit.**
3. Usage ou usages prévus du produit de construction, conformément à la spécification technique harmonisée applicable, comme prévu par le fabricant : **portail motorisé prévu pour les zones accessibles aux personnes et permettant l'accès en toute sécurité de marchandises et de véhicules accompagnés ou conduits par des personnes dans des locaux industriels, commerciaux ou résidentiels.**
4. Nom, raison sociale ou marque déposée et adresse de contact du fabricant, conformément à l'article 11, paragraphe 5 : **GIRARDOT INDUSTRIE : ZI Les Gouchoux Est - Rue des Frères Lumière - 69220 BELLEVILLE EN BEAUJOLAIS.**
5. Nom et adresse du contact du mandataire dont le mandat couvre les tâches visées à l'article 12, paragraphe 2 : **N/A**.
6. Le ou les systèmes d'évaluation et de vérification de la constance des performances du produit de construction, conformément à l'annexe V : **système 3**.
7. Dans le cas de la déclaration des performances concernant un produit de construction couvert par une norme harmonisée : **Conformité avec les exigences de la norme harmonisée EN 13241 applicable**.
8. Cas des produits couverts par une évaluation technique européenne : **N/A**.
9. Performances déclarées :

Caractéristiques essentielles	Performances	Spécifications techniques harmonisées
Effort de fonctionnement	conforme	NF EN 13241-1 : 2003+A 1 : 2011

10. Les performances du produit identifié aux points 1 et 2 sont conformes aux performances déclarées indiquées au point 9 et sont conformes, si le produit est équipé des motorisations précédemment mentionnées dans le rapport n°: BV20-1067B, aux dispositions correspondantes de la :
    - Directive Machines 2006/42/CE
    - Directive Compatibilité Electromagnétique 2004/108/CE
    - Directive Basse Tension 2006/95/CE
11. La présente déclaration des performances est établie sous la seule responsabilité du fabricant identifié au point 4.

Signé pour le fabricant et en son nom par : **Mathieu BARRACHINA – Directeur**

Date : 01/10/2024 Signature :

Conforme à la norme CE NF EN 13241

DÉCLARATIONS DE PERFORMANCE (DOP)

DECLARATION DES PERFORMANCES N°DOP – 06IAPC6/B

1. Code d'identification unique du produit type **PORTAIL AUTOPORTANT INDUSTRIEL MOTORISE POTEAU COFFRE MEC 200.**
2. Numéro de type, de lot ou de série ou tout autre élément permettant l'identification du produit de construction, conformément à l'article 11, paragraphe 4 : **n°de série : N° FAB présent sur l'étiquette produit.**
3. Usage ou usages prévus du produit de construction, conformément à la spécification technique harmonisée applicable, comme prévu par le fabricant : **portail motorisé prévu pour les zones accessibles aux personnes et permettant l'accès en toute sécurité de marchandises et de véhicules accompagnés ou conduits par des personnes dans des locaux industriels, commerciaux ou résidentiels.**
4. Nom, raison sociale ou marque déposée et adresse de contact du fabricant, conformément à l'article 11, paragraphe 5 : **GIRARDOT INDUSTRIE : ZI Les Gouchoux Est - Rue des Frères Lumière - 69220 BELLEVILLE EN BEAUJOLAIS.**
5. Nom et adresse du contact du mandataire dont le mandat couvre les tâches visées à l'article 12, paragraphe 2 : **N/A**.
6. Le ou les systèmes d'évaluation et de vérification de la constance des performances du produit de construction, conformément à l'annexe V : **système 3**.
7. Dans le cas de la déclaration des performances concernant un produit de construction couvert par une norme harmonisée : **Conformité avec les exigences de la norme harmonisée EN 13241 applicable**.
8. Cas des produits couverts par une évaluation technique européenne : **N/A**.
9. Performances déclarées :

Caractéristiques essentielles	Performances	Spécifications techniques harmonisées
Effort de fonctionnement	conforme	NF EN 13241-1 : 2003+A 1 : 2011

10. Les performances du produit identifié aux points 1 et 2 sont conformes aux performances déclarées indiquées au point 9 et sont conformes, si le produit est équipé des motorisations précédemment mentionnées dans le rapport n°: BV20-1067B, aux dispositions correspondantes de la :
    - Directive Machines 2006/42/CE
    - Directive Compatibilité Electromagnétique 2004/108/CE
    - Directive Basse Tension 2006/95/CE
11. La présente déclaration des performances est établie sous la seule responsabilité du fabricant identifié au point 4.

Signé pour le fabricant et en son nom par : **Mathieu BARRACHINA – Directeur**

Date : 01/10/2024 Signature :

Conforme à la norme CE NF EN 13241

CLOTEX

L'EXPERT CLÔTURE

UNE MARQUE DE

FORLAM · CLÔTURE INDUSTRIE

23 rue Tramassac 69005 Lyon

WWW.CLOTEX.FR